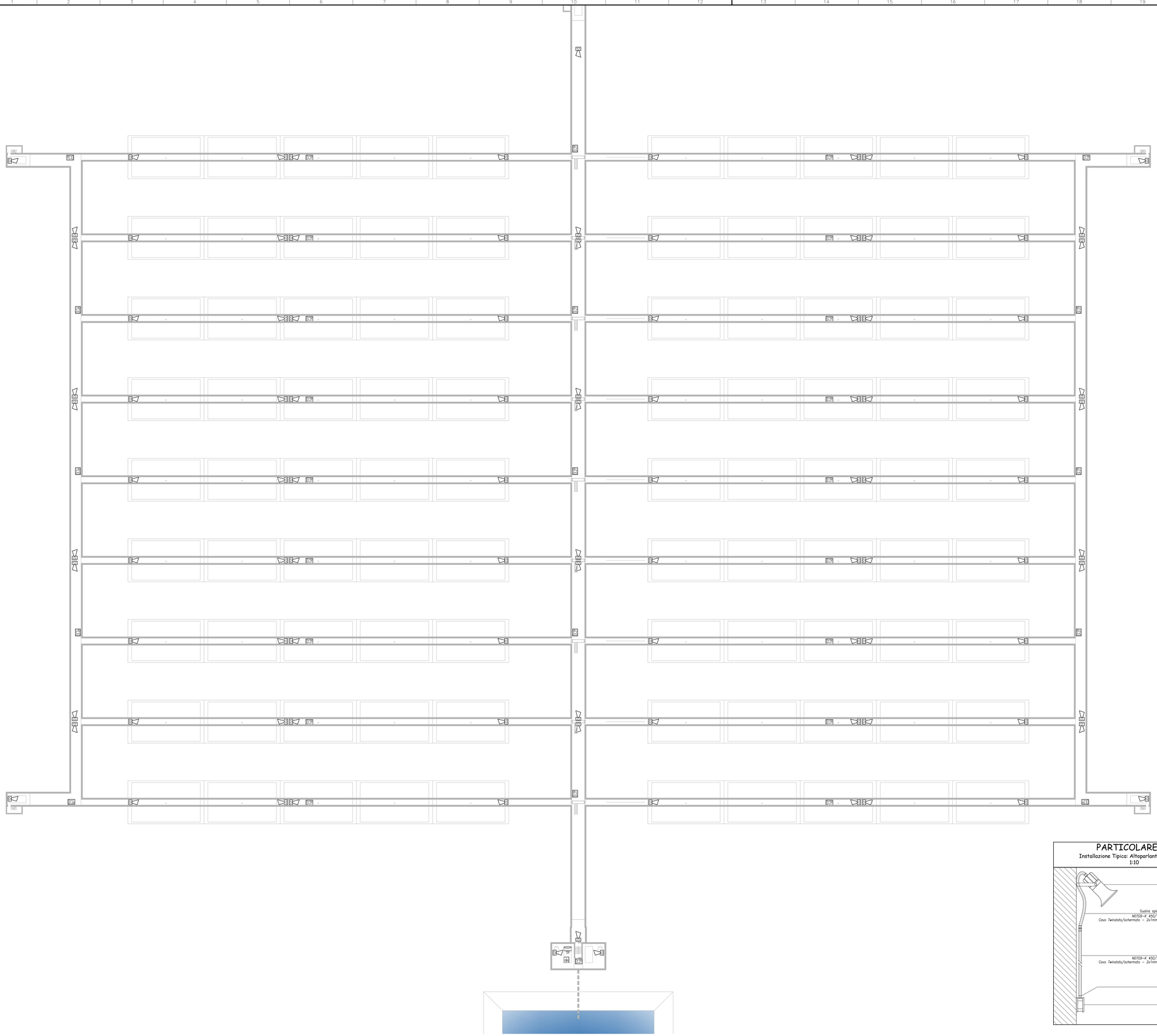

DOCUMENTI DI RIFERIMENTO:	
N°	TITOLO
DN DN 00084	USM – Relazione generale sistemi elettrici e speciali
DN DN 00087	USM – Analisi preliminare domanda elettrica
DN DN 00085	USM – Schema a blocchi impianti elettrici
DN DN 00166	USM – Distribuzione principale e aree di competenza quadri elettrici
DN DN 00168	USM – Stralcio galleria tecnica. Distribuzione impianto di illuminazione e FM
DN DN 00169	USM – Schema unifilare quadro generale
DN DN 00170	USM – Planimetria impianti Speciali

LEGENDA SIMBOLI GRAFICI			
SIMBOLO	DESCRIZIONE	SIMBOLO	DESCRIZIONE
	Centraline Impianti Speciali – TVCC: Centralina TVCC – TP: Centralina Interfono/Telefono	TP	Presa telefonica RJ11 – –
	Altoparlante a tromba 15W in lega di alluminio IP55 con amplificatore incorporato	IP65	Apparecchio interfonico stagno IP65 in lega di alluminio con amplificatore –

PARTICOLARE "A"

Installazione Tipica: Apparecchio Interfonico
1:10

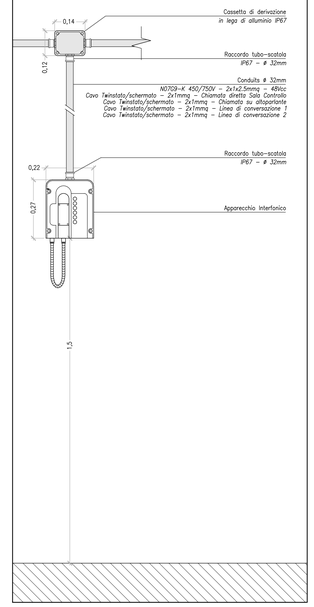

NOTE:
1) VIE CAVO:
La distribuzione degli impianti sarà realizzata con:

Tubazione in acciaio zincato, conformi alle Norme UNI EN 10255, di dimensioni adeguate a contenere i cavi in esso posati senza mai superare il 70% di riempimento della sua sezione utile, completa delle relative raccorderie, con grado di protezione minimo IP55.
Ad ogni derivazione secondaria della linea principale e dove la struttura architettonica lo rende necessario, la tubazione sarà interrotta con cassette di derivazione in lega di alluminio conformi alle Norme CEI EN 60670.

2) CAVI:
I cavi avranno le seguenti caratteristiche:
- IMPIANTI INTERFONICI: Cavo twistato/schermato
- ALIMENTAZIONE: Cavo N0709–K 450/750V (alimentazioni 24/48Vcc)

PARTICOLARE "B"

Installazione Tipica: Altoparlante a Tromba
1:10

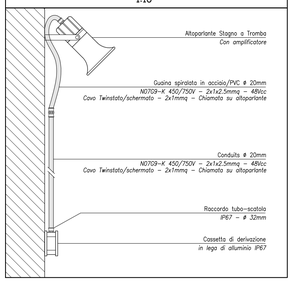

deposito nazionale
Scriviamo insieme un futuro più sicuro

REV. / Rev.	DATA / Date	DESCRIZIONE DELLA REV. / Revision description	INCARICATO / Prepared by	COLLABORAZIONI / Cooperations	VERIFICA / Checked out by	APPROVATO DENUDITABE / Approved by	AUTORIZZATO DA / Issued by
02	22/06/2015						

SOGIN

PROGETTO / Project: Deposito Nazionale
DN - Deposito

TITOLO / Title: Unita Smaltimento Moduli - Planimetria impianti speciali

ESITO SORVEGLIANZA / Employer review:
☒ POSITIVO / Approved
☐ NEGATIVO / Not approved
☐ COME CORRETTO / Revised
☐ PER INFORMAZIONE / For information only

STRUTTURA RICHIEDENTE / Division applicant

Dis. N. / Dwg N: DN DN 00170

LIVELLO / Level: P

SCALA / Scale: 1:500

TIPO EL. / Dwg. type	SISTEMA / System	FOGLIO / Sheet	DI / Of
DD	DEN		

FORMATO / Size: A0

SOSTITUISCE N. / Replaces dwg no.:

SOSTITUITO DAL / Replaced by dwg no.:

FILES / Files: ☐ SI ☐ NO

IL PRESENTE ELABORATO E' DI PROPRIETA' DI SOGIN S.P.A. E' FATTO DIVIETO A CHIUNQUE DI PROCEDERE, IN QUALSIASI MODO E SOTTO QUALSIASI FORMA, ALLA SUA PRODUZIONE ANCHE PARZIALE, OVVERO DI DIVULGARE A TERZI QUALSIASI INFORMAZIONE IN MERITO, SENZA PREVENTIVA AUTORIZZAZIONE RILASCIATA PER SCRITTO DA SOGIN S.P.A.

This document is the property of SOGIN S.P.A. It is strictly forbidden to reproduce this document, in whole or in part, and to provide to others any related information, without previous written consent of SOGIN S.P.A.